115063

HOME-X Adaptador de conexión del cable de pre-tensión

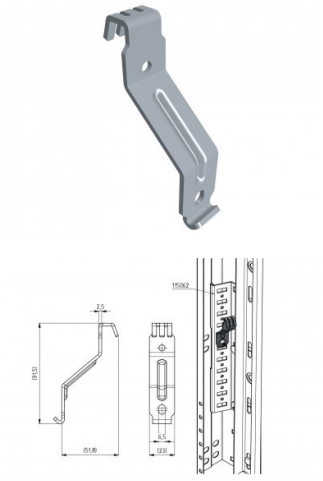

Unidad	Pieza
Caja	
Paleta	
Peso (kg)	0,05

Descripción del producto

Gracias a los opresores se asegura el cable en la posición de pretensado. No es necesario quitarlo después de la instalación

Información técnica

HOME-X

Esta información está sujeta a cambios. Visite nuestro sitio web para actualizaciones. Este documento fue creado el 2026-11-26 01:13 GMT...